CONFIGURAÇÃO DE PENAS P/ PLOTAGEM

PENA	COR	ESP.
1	7	0,1
2	7	0,2
3	7	0,3
4	7	0,4
5	7	0,5
6	7	0,6
7	7	0,25
8	7	0,08
9	7	0,1
REST.COLOR		0,25

QUADRO DE DISTRIBUIÇÃO GERAL 220/127VCA

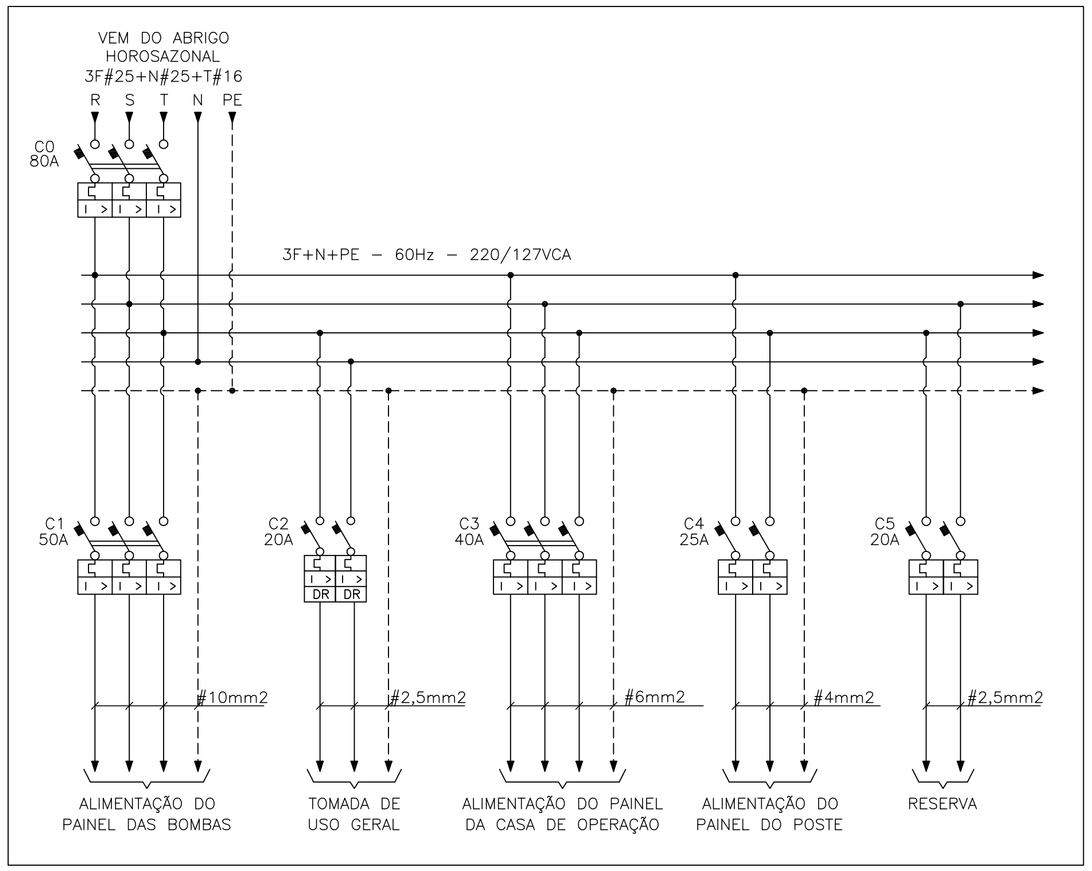

DIAGRAMA MULTIFILAR DO QUADRO DE ILUMINAÇÃO

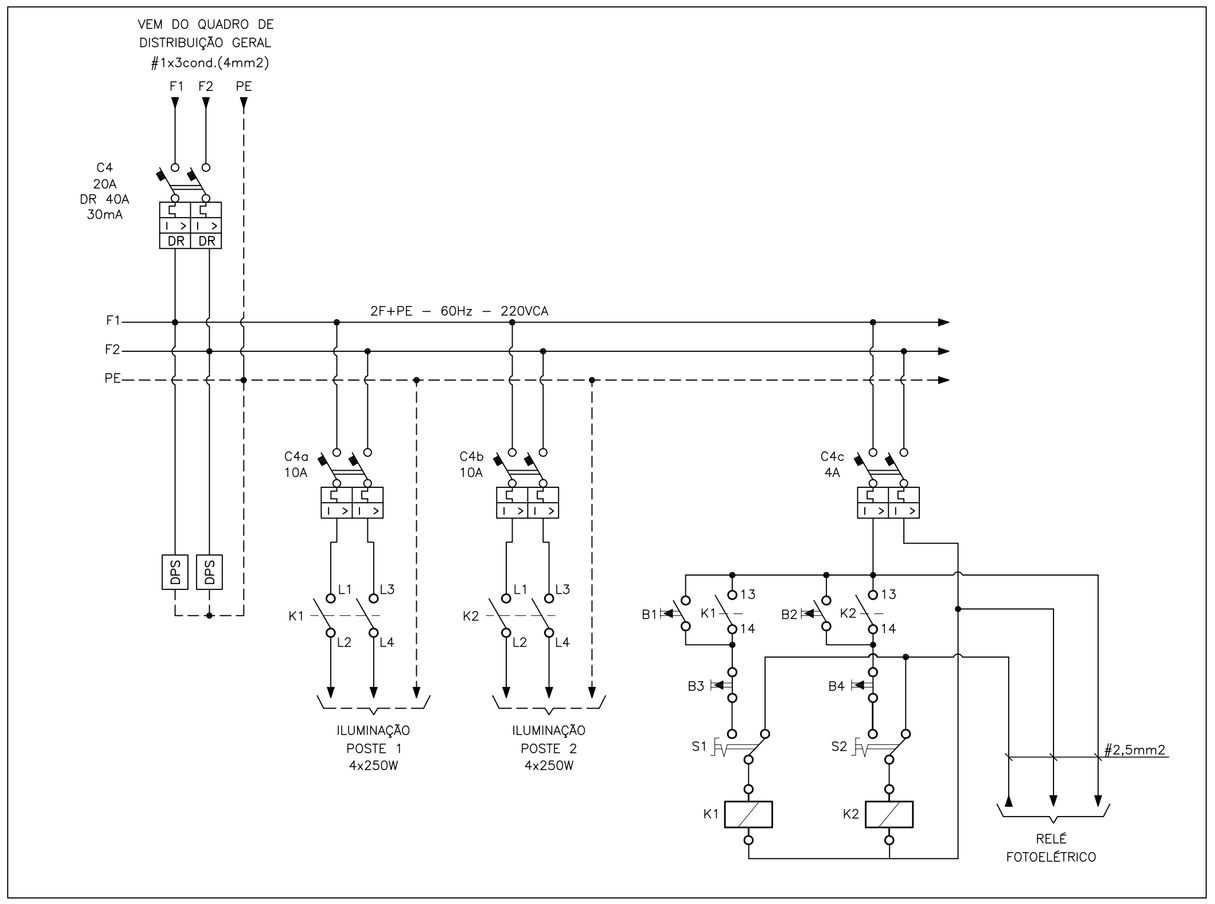

QDLF – CASA DO OPERADOR E DOS SOPRADORES

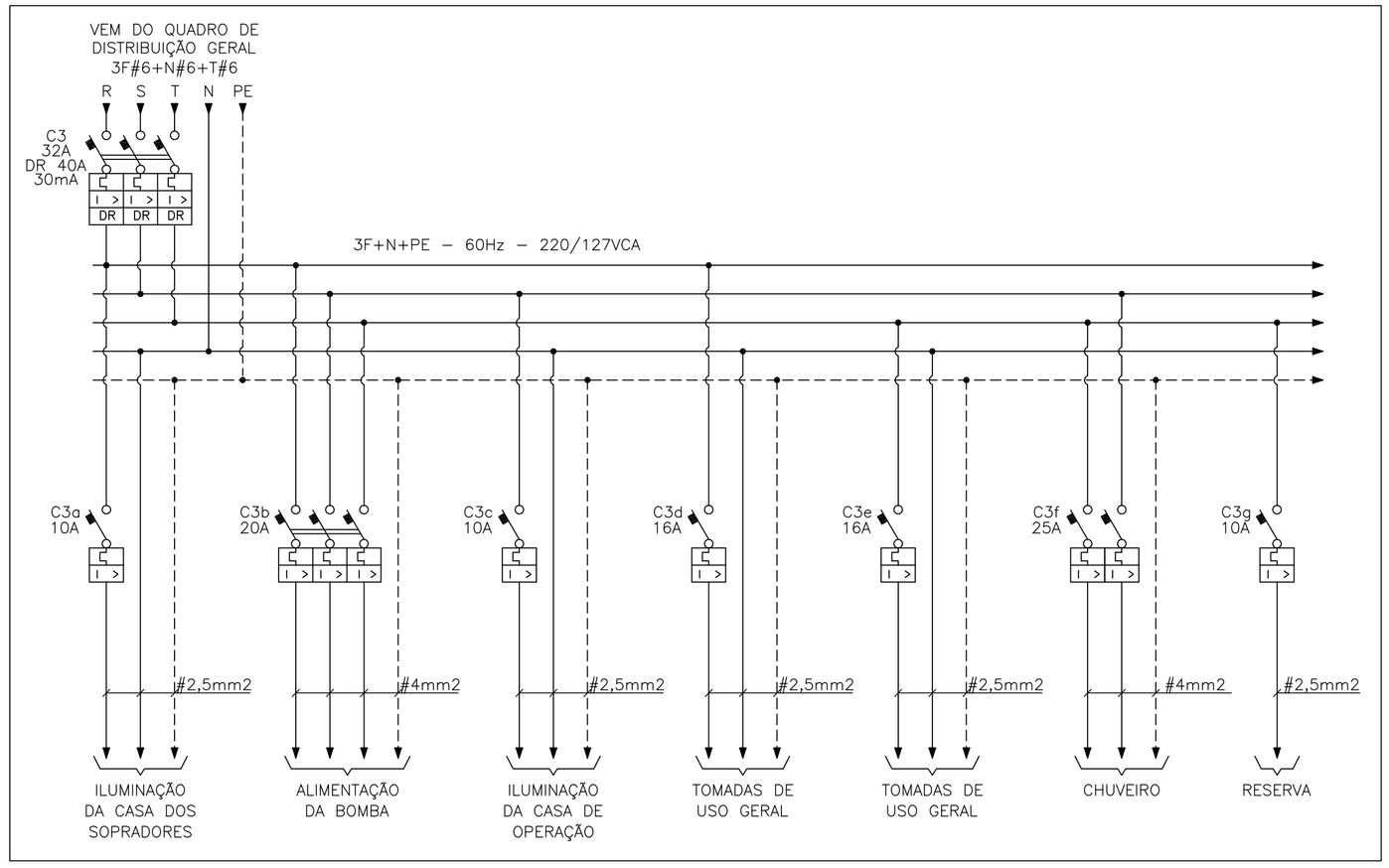

SIMBOLO LITERAL	SIMBOLO GRÁFICO	DESCRIÇÃO	SIMBOLO LITERAL	SIMBOLO GRÁFICO	DESCRIÇÃO
C	I > I > DR DR	DISJUNTOR BIPOLAR TERMOMAGNÉTICO, MAIS BLOCO DIFERENCIAL(DR)	S		CHAVE SELETORA DE DUAS POSIÇÕES
–		ENCONTRO UNIFILAR DE CONDUTORES COM PONTO DE CONEXÃO FIXA	K		ELEMENTO DE COMANDO COM ENROLAMENTO ÚNICO
B		BOTÃO DE COMANDO COM RETORNO AUTOMÁTICO	K		CONTATOR AUXILIAR 220 VCA
K		CONTATO AUXILIAR DO CONTATOR	–		CONDUTOR FASE
–		CONDUTOR PROTEÇÃO	–		CONDUTOR NEUTRO
–	DPS	DISPOSITIVO SUPRESSOR DE SURTO	C	I >	DISJUNTOR MONOPOLAR TERMOMAGNÉTICO
C	I > I >	DISJUNTOR BIPOLAR TERMOMAGNÉTICO			

ESTE DESENHO É PROPRIEDADE DA COMPANHIA ESPÍRITO SANTENSE DE SANEAMENTO – CESAN E NÃO PODE SER COPIADO SEM SUA AUTORIZAÇÃO.

NÚMEROS	TÍTULOS	Nº	LOCAL	DISCRIMINAÇÃO	DES.	DIV.	GER.	DATA
PRINCIPAIS DESENHOS DE REFERÊNCIA		REVISÃO						

CANCELA E SUBSTITUI O DESENHO NÚMERO:

CANCELADO E SUBSTITUÍDO PELO DESENHO NÚMERO:

CENTRO DE DOCUMENTAÇÃO

RECEBIDO: __/__/__

Nº DOC.: _____ ASS.: _____

APROVAÇÃO CESAN:

ASS.: _____ MATR.: _____

UNID.: _____ DATA: __/__/__

ESTA APROVAÇÃO NÃO ISENTA A CONTRATADA DE SUAS RESPONSABILIDADES LEGAIS.

EMITENTE: **ENCIBRA S. A.** Estudos e Projetos de Engenharia

PROJETADO: ANDRE MIRANDA DAHER

COORDENADOR: RENAN CARATTI ALVES

CREA: 16142/D REGIÃO: ES

CREA: 0601159690 REGIÃO: SP

DESENHO: ANDRE MIRANDA DAHER

Nº DES. PROJETISTA: 0913-B-PE-ELT-DE-107

DATA: 13/12/2010

RESPONSÁVEL TÉCNICO: RENAN CARATI ALVES

CREA 0601159690 REGIÃO SP ART nº 20100005486 DATA 09/09/2009

EMISSÃO CESAN	DATAS
PROJETADO:	
CREA:	
DESENHADO:	
VERIFICADO: ENG° NESTOR GORZA JR	
DIVISÃO: ENG° NESTOR GORZA JR	
GERÊNCIA: ENG° SANDRA SILY	

CESAN

MUNICÍPIO: PANCAS | DISTRITO: SEDE | BAIRRO:

NOME DO EMPREENDIMENTO: AMPLIAÇÃO E MELHORIA DO SISTEMA DE ESGOTAMENTO SANITÁRIO DE PANCAS

TÍTULO: ESTAÇÃO DE TRATAMENTO DE ESGOTO – ETE PANCAS
PROJETO ELÉTRICO
DIAGRAMA MULTIFILAR DOS QUADROS

ESCALA: INDICADA | FOLHA: 08 / 11 | Nº CESAN C-022-000-92-6-XX-0008 | REV: 00